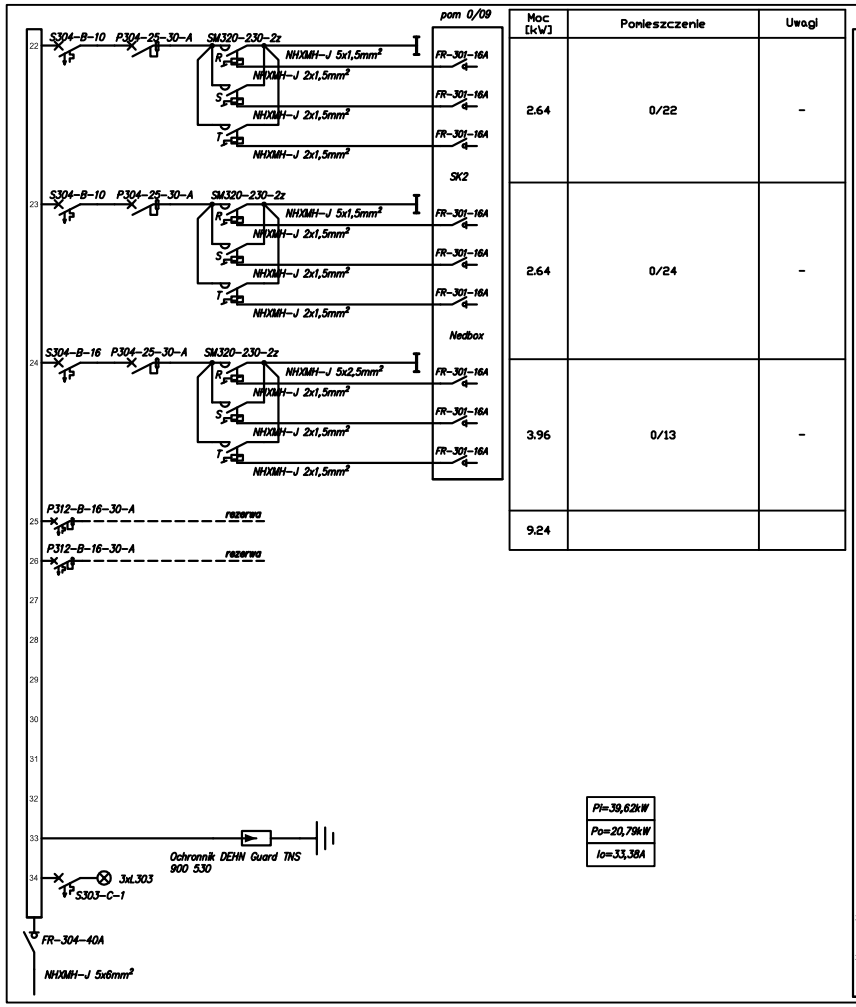

Moc [kW]	Ponieszczenie	Uwagi
2.64	0/22	-
2.64	0/24	-
3.96	0/13	-
9.24		

Pi=39,62kW
Po=20,79kW
Io=33,38A

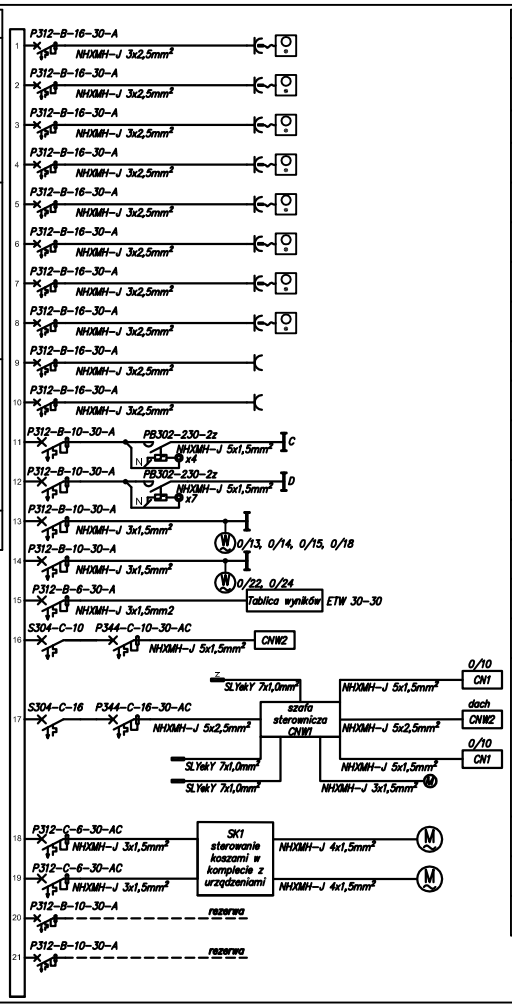

Moc [kW]	Ponieszczenie	Uwagi
1.80	0/22	-
1.80	0/24	-
1.80	0/13	-
1.80	0/14	-
1.80	0/14	-
1.80	0/15	-
1.80	0/15	-
1.80	0/18	-
2.00	0/09, 0/10, 0/20, 0/21, 0/23, 0/25, 0/26	-
2.00	0/09, 0/10, 0/12, 0/16, 0/17, 0/19	-
0.66	0/26	-
0.39	0/09	-
1.57	0/12, 0/13, 0/14, 0/15, 0/16, 0/17, 0/18, 0/19	-
1.20	0/20, 0/21, 0/22, 0/23, 0/24, 0/25	-
0.20	0/10	-
1.64	0/25	-
5.50	0/25	-
0.41	0/10	-
0.41	0/10	-
30.38		

SCHEMAT INSTALACJI ZASILANEJ Z ROZDZIELNI R-0

- suszarka do rąk np. T500E
- wentylator ścienny
- czujnik temperatury I CO2
- czujnik temperatury zewnętrznej
- siłownik typu ZA 105/800 do świetlika

EKOBUD
PRZEDSIĘBIORSTWO PROJEKTOWO-BUDOWLANE "EKOBUD" s.c.
Dmosin Drugi nr 89 B, 95-061 Dmosin
PRACOWNIA PROJEKTOWA:
93-312 Łódź, ul. Tuszyńska 155

OBIEKT: BUDOWA SZKOLNEJ SALI SPORTOWEJ PRZY SZKOLE PODSTAWOWEJ I GIMNAZJUM PUBLICZNYM W NOWYCH ZDUNACH WRAZ Z BUDOWĄ ZBIORNIKA NA ŚCIEKI BYTOWE ORAZ PRZEBUDOWĄ NAPOWIETRZNEJ LINII ENERGETYCZNEJ ŚREDNIEGO NAPIĘCIA

LOKALIZACJA INWESTYCJI: NOWE ZDUNY
Dz. nr 111/2, 27/3, 27/4

TYTUŁ RYSUNKU: SCHEMAT INSTALACJI ZASILANEJ Z ROZDZIELNI R-0

SKALA:

DATA: 09.2011

BRANŻA: INSTALACJE ELEKTRYCZNE

PODPIS:

FAZA: PB-W

PROJEKTANT: Janusz Bojanowski — upr. bud.195/88, 248/89 Wł. w specjalności instalacji, sieci urządzeń elektrycznych

WSPÓŁPRACA: mgr Inż. Tomasz Bergler

SPRAWDZAJĄCY: Inż Zbigniew Wojnarowski — upr. bud. GP.II-8346-263/76 w specjalności Instalacyjno - Inżynieryjnej w zakr. sieci elektrycznych (bez ograniczeń)

NR RYSUNKU: E/09

NR STRONY: E 25